最大突切り径φ16

CTPA型

表・裏共用締め型

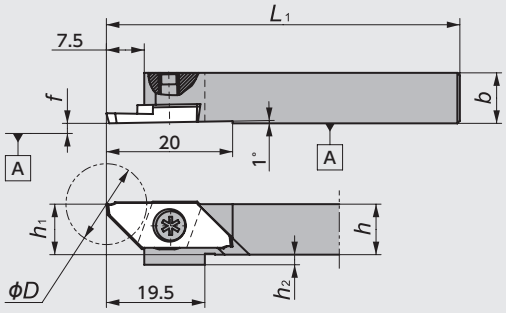

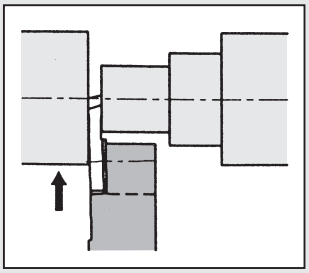

図－1

●本図は右勝手(R)を示す。

CTPA-OH2型

内部給油穴付

□12：CTPA R/L 12H-OH2

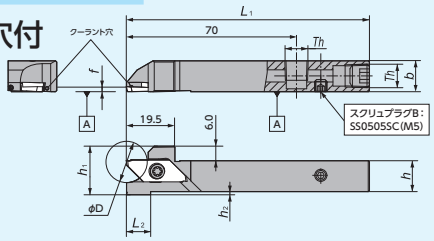

□16：CTPA R/L 16X-OH2

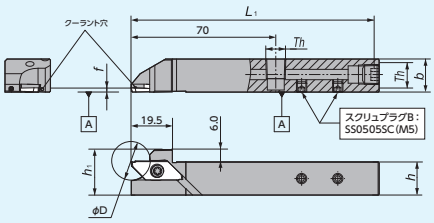

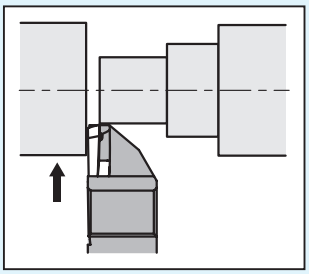

図－2

●左勝手のホルダーも右勝手の機械搭載用です
（ホルダーの給油部品接続位置は左右勝手共、同じ位置です）

Th(スクリュプラグA)
1212/1616シャンク：SPR1/8(Rc1/8)

CTPA-OH型

内部給油穴付

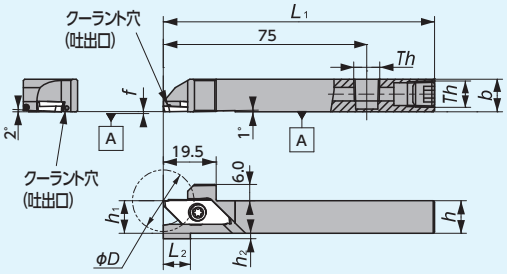

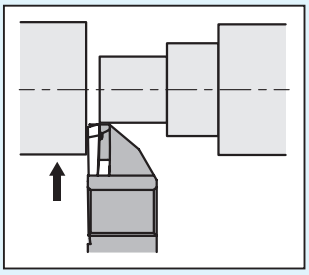

図－3

●左勝手のホルダーも右勝手の機械搭載用です
（ホルダーの給油部品接続位置は左右勝手共、同じ位置です）

Th
□12, □16 ：Rc1/8 (PT1/8)

●本図は右勝手(R)を示す。

〈背面主軸搭載用〉

CTPAR-SUB型

首長チャック対応

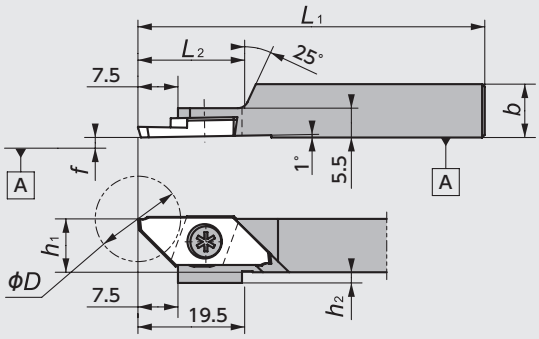

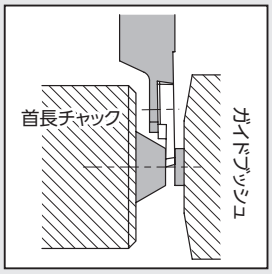

図－4

●本図は右勝手(R)を示す。
●短部品加工用

CTPAL-SUB型

首長チャック対応

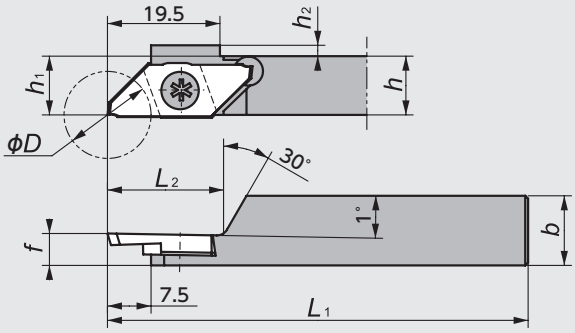

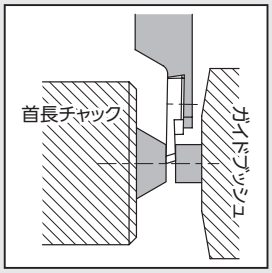

図－5

●本図は左勝手(L)を示す。
●極短部品加工用

ホルダ寸法

ホルダ形状	コードNo. R	コードNo. L	ホルダ品番	在庫 R	在庫 L	最大突切り径(mm) φD	寸法(mm) h	b	L_1	h_1	h_2	L_2	f	適用チップ	部品 クランプスクリュ	部品 レンチ
															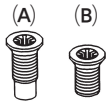	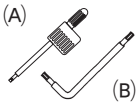
図-1	5199187	5199153	CTPA R/L 10	●	●	16.0※	10	10	120	10	2	—	0.0	CTPA(突切り) G84～86 TBPA(後挽き) G57	LRIS-4*10PW (A)	CLR-15S (A)
	5016209	5016217	12GX	●	●		12	12	85	12	0				LRIS-4*12PW (A)	
	5199195	5199161	12	●	●				120							
	5199203	5199179	16	●	●		16	16		16						
	5459540	5459557	20F	●	●		20	20	80	20					LRIS-4*10 (B)	LLR-25S (B)
図-2	5037932	5037924	CTPA R/L 12H-OH2	●	●	16.0※	12	12	100	12	2	10	2.0※	CTPA(突切り) G84～86	LRIS-4*12PW (A)	CLR-15S (A)
	5043872	5043864	16X-OH2	●	●		16	16	120	16	0	0	2.0※			
図-3	5931522	5931530	CTPA R/L 12H-OH	●	●	16.0※	12	12	100	12	2	10	2.0※	CTPA(突切り) G84～86	LRIS-4*12PW (A)	CLR-15S (A)
	5931548	5931563	16H-OH	●	●		16	16		16	0	0	2.0※			
図-4	5600770		CTPAR10GX-SUB	●		16.0※	10	10	85	10	2	20	0.0	CTPA-FR (N) (V) (NV) G84～86	LRIS-4*5 (B)	LLR-25S (B)
	5454681		12GX-SUB	●			12	12		12	0					
	5570676		12KX-SUB	●					120							
図-5		5505904	CTPAL10GX-SUB		●	16.0※	10	10	85	10	2	20	5.5	CTPA-FL (N)(K)(NV)(KV) G84～86	LRIS-4*5 (B)	LLR-25S (B)
		5454699	12GX-SUB		●		12	12		12	0					
		5570684	12KX-SUB		●				120							
		5604871	16GX-SUB		●		16	16	85	16		28				
		5981659	16KX-SUB		●				120							

※使用チップにより最大突切り径は変わります。
G69•84～86をご参照ください。
※2.0㎜幅のチップを取りつけた時の寸法です。

■適用チップ

CTPA-CX型 （3次元モールドブレーカ）

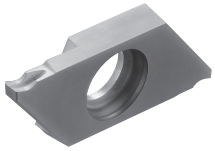

品　番	勝手	※1最大突切り径(mm) φD	寸法(mm) w	A	※2 θ	r_ε	PVDコーテッド微粒子超硬 ST4	在庫	DM4	在庫
CTPA15FR-CX	右勝手	16.0	1.5	0.46	16°	0.05	5044763	●	5044755	●
CTPA15FRN-CX	右勝手	16.0	1.5	–	0°	0.05	5039458	●	5999685	●
CTPA15FLK-CX	左勝手	14.5	1.5	0.46	16°	0.05	5044789	●	5044771	●
CTPA15FLN-CX	左勝手	16.0	1.5	–	0°	0.05	5039466	●	5999693	●

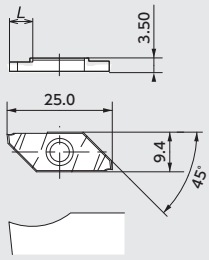

●本図は右勝手(R)を示す。

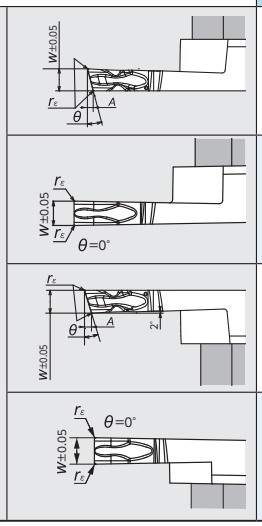

※ 1　最大突切り径は、X終点が0.0の値を示す。詳しくは、G69ご参照ください
※ 2　θ角度は、ホルダセット時の値を示す。

CTPA-TH型 （ランド付 刃先強化型）

形　状	刃先形状	品　番	※1最大突切り径(mm) φD	寸法(mm) w	A	※2 θ	r_ε	PVDコーテッド微粒子超硬 ST4	在庫
		CTPA15FR-TH	16	1.5	0.46	16°	0.05	5040035	●
		20FR-TH		2.0	0.61			5040076	●
		CTPA15FRN-TH		1.5	–	0°		5040043	●
		20FRN-TH		2.0	–			5040084	●
		CTPA15FLK-TH	14.5	1.5	0.46	16°		5040050	●
		20FLK-TH		2.0	0.61			5040092	●
		CTPA15FLN-TH	16	1.5	–	0°		5040068	●
		20FLN-TH		2.0	–			5040100	●

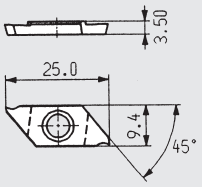

●本図は右勝手(R)を示す。

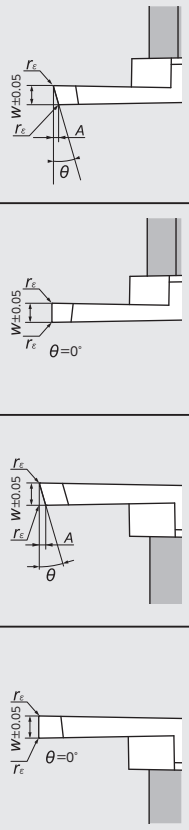

※ 1　最大突切り径は、X終点が0.0の値を示す。詳しくは、G69ご参照ください
※ 2　θ角度は、ホルダセット時の値を示す。