CUT DUO 高剛性突切り工具

最大突切り径～φ20、～φ25.4、～φ32、～ φ34

CTDP型

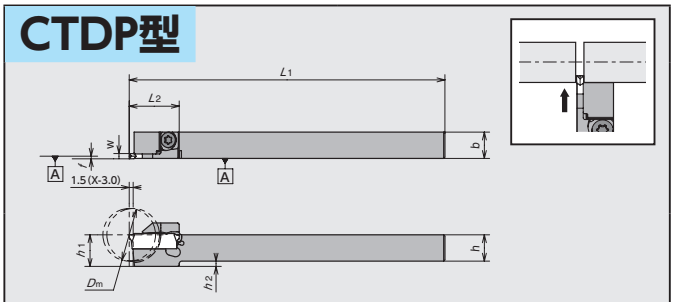

図－1

●本図は右勝手(R)を示す。

CTDP-OH型

内部給油穴付

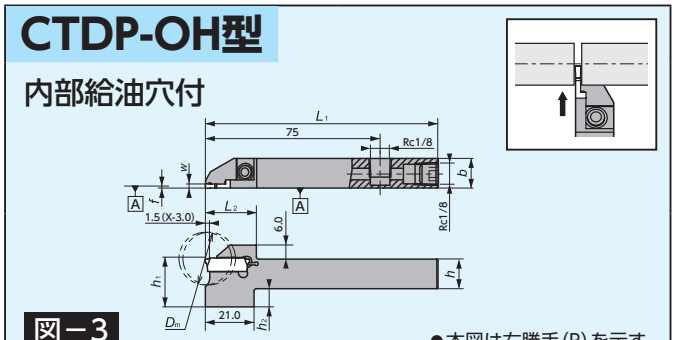

図－3

●本図は右勝手(R)を示す。

CTDP-OH2型

内部給油穴付

CTDP R/L 12-20D25-OH2
CTDP R/L 20-25D34A-OH2

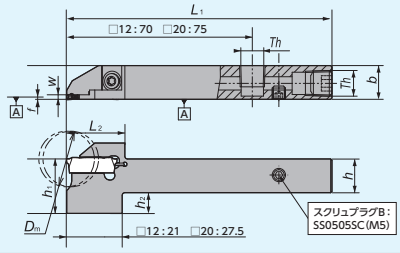

CTDP R/L 16-20D25-OH2

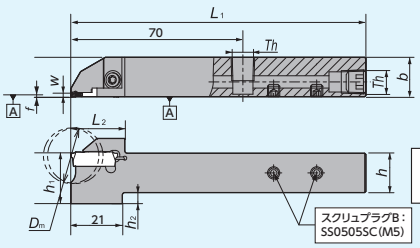

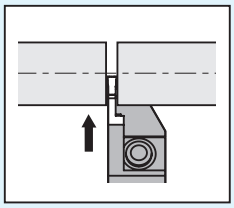

Th(スクリュプラグA)
1212/1616/2020シャンク:SPR1/8(Rc1/8)

図－2

●本図は右勝手(R)を示す。

ホルダ寸法

ホルダ形状	コードNo. R	コードNo. L	ホルダ品番	在庫 R	在庫 L	寸法(mm) w	h	b	L_1	h_1	h_2	f	L_2	最大突切り径(mm) D_m	適用チップ	部品 クランプスクリュ	部品 レンチ
図-1	5750534	5750559	CTDP R/L 10-20D20	●	●	2.0	10	10	120	10	2	0.15	19.0	20.0	CTDP20	LRIS-4＊12	LLR-25S
	5717087	5717079	12-20D20	●	●	2.0	12	12	120	12	0		19.0				
	5717103	5717095	12-20D25	●	●	2.0	12	12	120	12	0		22.0	25.4			
	5750567	5750575	16-20D25	●	●	2.0	16	16	120	16	0		22.0				
	5842299	5842307	16-20D32A	●	●	2.0	16	16	120	16	0		27.5	32.0		LRIS5＊10	LLR-28S
	5842331	5842349	2012-20D32A	●	●	2.0	20	12	120	20	0		29.5				
	5842315	5842323	20-20D32A	●	●	2.0	20	20	120	20	0		29.5				
	5842356	5842364	16-25D34A	●	●	2.5	16	16	120	16	0		28.5	34.0	CTDP25	CS0516LSH	LW-3
	5842398	5842406	2012-25D34A	●	●	2.5	20	12	120	20	0		29.5				
	5842372	5842380	20-25D34A	●	●	2.5	20	20	120	20	0		29.5				
図-2	5037916	5037908	CTDP R/L 12-20D25-OH2	●	●	2.0	12	12	100	20.5	8.5	0.15	22.0	25.4	CTDP20	LRIS-4＊12	LLR-28S
	5043856	5043849	16-20D25-OH2	●	●	2.0	16	16	120	20.5	4.5		22.0		CTDP20		
	5043930	5043948	20-25D34A-OH2	●	●	2.5	20	20	120	24.0	4.0		28.5	34.0	CTDP25	CS0516LSH	LW-3
図-3	5972567	5972989	CTDP R/L 12-20D25-OH	●	●	2.0	12	12	100	20.5	8.5	0.15	22.0	25.4	CTDP20	LRIS-4＊12	LLR-25S
	5972575	5973003	16-20D25-OH	●	●	2.0	16	16	100	20.5	4.5		22.0				

※チップ未装着状態で強く空締めするとスリット部が変形してネジを緩めても戻らなくなる恐れがあります。

適用チップ

形状	品番	寸法(mm) w	L	θ	r_ε	PVDコーテッド微粒子超硬 TM4	在庫	QM3	在庫	DM4	在庫
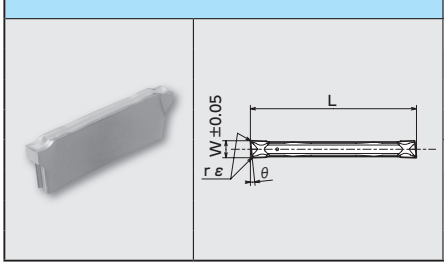	CTDP20N	2.0	19.1	0°	0.05	5717012	●	5717004	●	5844972	●
	20N02				0.2	5716998	●	5716980	●	5839352	●
	20R6			6°	0.05	5717038	●	5717020	●	5844956	●
	20R15			15°	0.05	5717061	●	5717046	●	5844964	●
	CTDP25N	2.5	21.2	0°	0.05	5750682	●	5750690	●	5846944	●
	25N02				0.2	5750708	●	5750732	●	5846936	●
	25R6			6°	0.05	5750740	●	5750757	●	5852694	●
	25R15			15°	0.05	5750765	●	5750773	●	5849377	●