多機能工具　アルミ加工用

GTPA型

表・裏共用締め

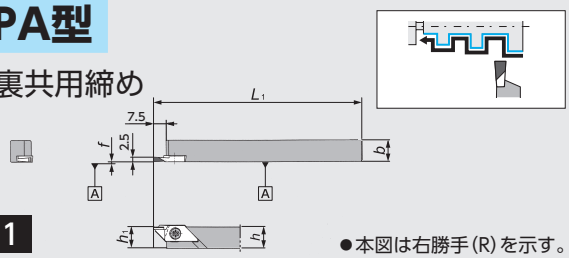

図－1

●本図は右勝手(R)を示す。

Y-GTPA型

表・裏共用締め
Y軸ホルダ

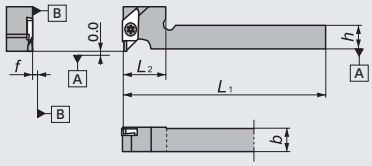

図－2

●本図は右勝手(R)を示す。

GTPA-OH型

Th(スクリュプラグA)
1214シャンク：SPR1/8(Rc1/8)

表・裏共用締め
SPLASH BAR

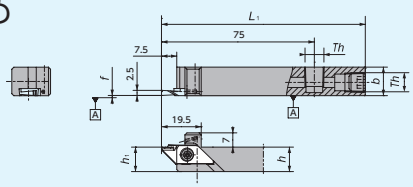

図－3

Y-GTPA-OH型

Th(スクリュプラグA)
1014シャンク：SS0605SC(M6×1.0)
1216/1616シャンク：SPR1/8(Rc1/8)

表・裏共用締め
SPLASH BAR

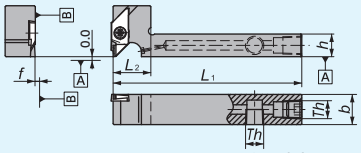

図－4

●本図は右勝手(R)を示す。

■ ホルダ寸法

ホルダ形状	コードNo. R	コードNo. L	ホルダ品番	在庫 R	在庫 L	寸法(mm) h	b	L_1	h_1	f	L_2	溝幅寸法(mm) w	適用チップ	部品 クランプスクリュ	部品 レンチ
図-1	5552401		GTPA R/L 1010	●		10	10	120	10	0.1	—	2.0〜2.5	GTPA	LRIS-4＊10PW	CLR-15S
	5552419		1212	●		12	12		12					LRIS-4＊12PW	
	5577291		1616	●		16	16		16						
図-2	5563820		Y-GTPA R/L 1216	●		12	16	120	—	0.1	20				
図-3	5912845		GTPA R/L 1214H-OH	●		12	14	100	12	0.1	—				
図-4	5930185		Y-GTPA R/L 1014FSS-OH	●		10	14	80	—	0.1	15				
	5911482		1216HS-OH	●		12	16	100			20				
	5911490		1616H-OH	●		16	16				25				

■ 適用チップ

GTPA型

形　状

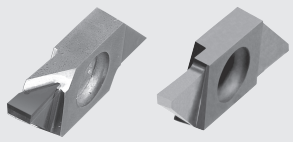

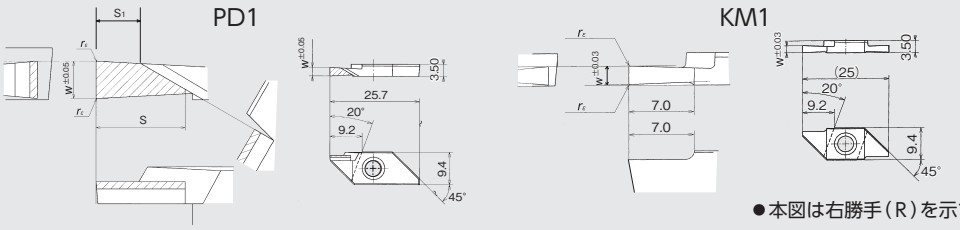

●本図は右勝手(R)を示す。

品番	寸法(mm) w	s	s_1	r_ε	有効加工深さ	PCD PD1	在庫	微粒子超硬 KM1	在庫
GTPA20FRN01	2.0	6.0	4.0	0.1以下	5.0	5552385	●		
20FRN01		—	—		6.0			5576525	●
20FRN01-SH		4.0	2.0		3.0	5966114	●		
GTPA25FRN01	2.5	6.0	3.0		5.0	5552393	●		
25FRN01		—	—		6.0			5576533	●
25FRN01-081		4.0	1.0		3.0	5561808	●		

GTT型

表・裏共用締め

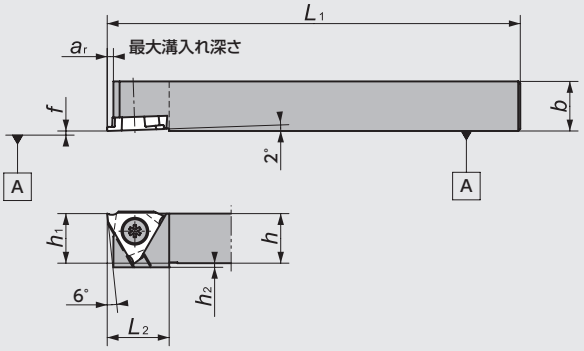

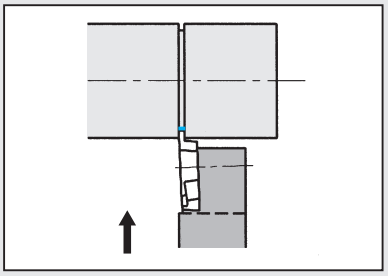

図－1

●本図は右勝手(R)を示す。

GTT-OH2型

内部給油穴付

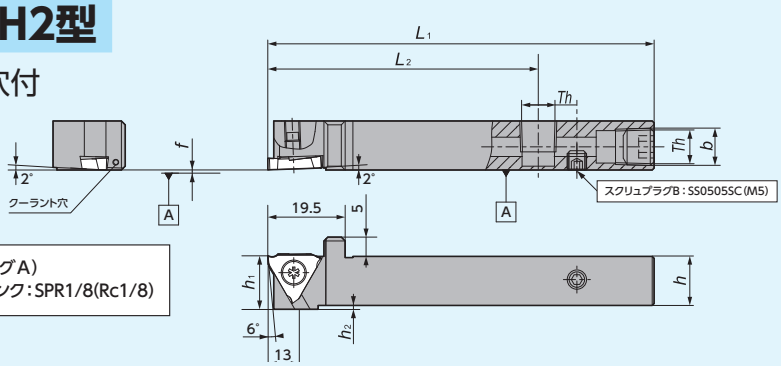

Th(スクリュプラグA)
1212/1616シャンク：SPR1/8(Rc1/8)

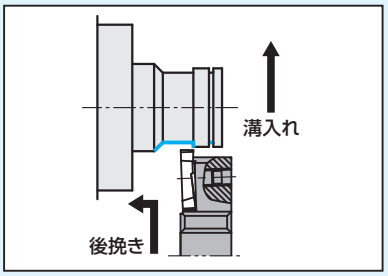

図－2

●本図は右勝手(R)を示す。

GTT-OH型

内部給油穴付

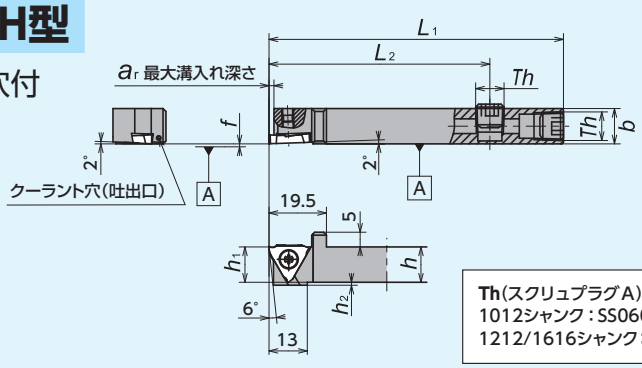

Th(スクリュプラグA)
1012シャンク：SS0605SC(M6×1.0)
1212/1616シャンク：SPR1/8(Rc1/8)

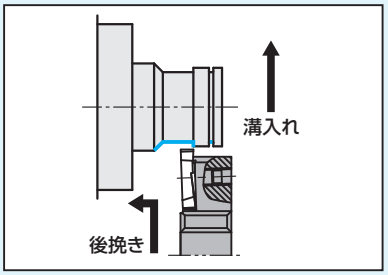

図－3

●本図は右勝手(R)を示す。

CH-GTT型

正面クシ刃用

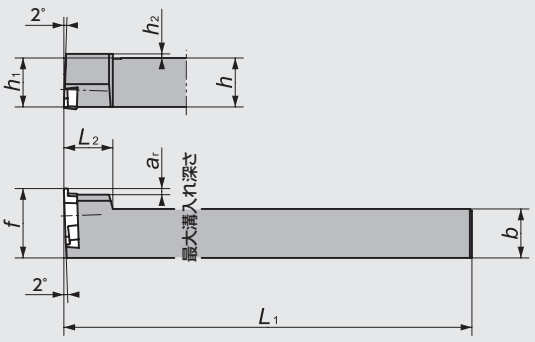

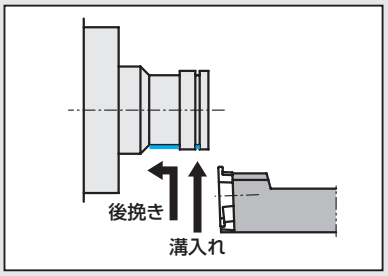

図－4

●本図は、左勝手(L)を示す。
※左勝手ホルダの適用チップは右勝手を使用します。

DS-GTT型

DSホルダ

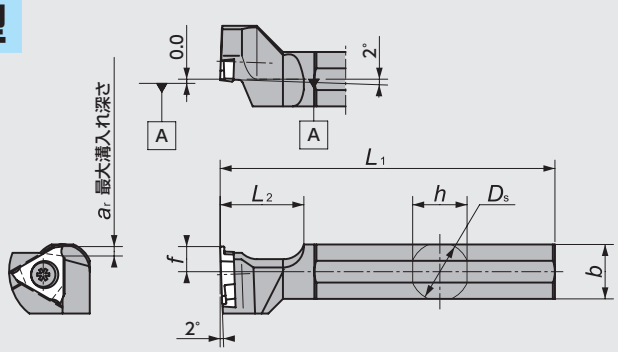

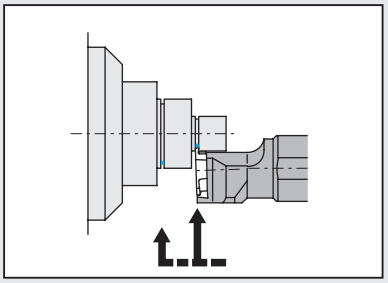

図－5

●本図は左勝手(L)を示す。
※左勝手ホルダの適用チップは右勝手を使用します。
※GTT型ホルダには、後挽きTBMH32の搭載が可能です。

■ ホルダ寸法

ホルダ形状	コードNo. R	コードNo. L	ホルダ品番	在庫 R	在庫 L	寸法(mm) h	b	L_1	h_1	f	L_2	a_r	h_2	D_s	溝幅寸法(mm) w	適用チップ	部品 クランプスクリュ	部品 レンチ
																	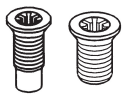 (A) (B)	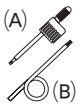 (A) (B)
図-1	5107305	5107313	GTTR/L08F00	●	●	8	8	80	8	0	15	1.6	5	–	0.30〜3.00 ※1	GTMH32 GTMX32 **H22〜25** TBMH32 (後挽き) **G63**	右勝手：LR-S-4＊10PW (A) 左勝手：LR-S-4＊5.8 (B)	CLR-15S (A)
	5608682		0810F00	●			10										LR-S-4＊10PW (A)	
	5107206	5107214	08K00	●	●		8	120									右勝手：LR-S-4＊10PW (A) 左勝手：LR-S-4＊5.8 (B)	
	5608690		0810K00	●			10										LR-S-4＊10PW (A)	
	5107321	5107339	10F00	●	●	10	10	80	10				3					
	5107222	5107230	10K00	●	●			120										
	5107347	5107354	12F00	●	●	12	12	80	12				1					
	5107248	5107255	12K00	●	●			120										
	5459896	5551387	16H00	●	●	16	16	100	16				0					
	5173687	5173679	16K00	●	●			120										
	5530852	5780317	20K00	●	●	20	20	125	20				0					
	5780309	5780291	25M00	●	●	25	25	150	25									
	5107362	5107370	10F15	●	●	10	10	80	10			2.7	3		1.45〜3.00			
	5107263	5107271	10K15	●	●			120										
	5537220	5537147	12F15	●	●	12	12	80	12				1					
	5537246	5537162	12K15	●	●			120										
	5537261	5537188	16H15	●	●	16	16	100	16				0					
	5537287	5537204	16K15	●	●			120										
	5107388	5107396	10F25	●	●	10	10	80	10				3		2.50〜3.00			
	5107289	5107297	10K25	●	●			120										
	5537238	5537154	12F25	●	●	12	12	80	12				1					
	5537253	5537170	12K25	●	●			120										
	5537279	5537196	16H25	●	●	16	16	100	16				0					
	5537295	5537212	16K25	●	●			120										
図-2	5035381		GTTR/L12H00-OH2	●		12	12	100	12	0	70	1.6	1	–	0.30〜3.00		LR-S-4＊10PW (A)	CLR-15S
	5043997		16X00-OH2	●		16	16	120	16				0					
図-3	5921705		GTTR/L1012H00-OH	●		10	12	100	10	0	70	1.6	1	–	0.30〜3.00		LR-S-4＊10PW (A)	CLR-15S (A)
	5890157		GTTR12H00-OH	●		12			12									
	5921713		GTTR/L16H00-OH	●		16	16		16				0					
図-4		5659248	CH-GTTR/L10H00		●	10	10	100	10	15	12	1.5	3	–	0.30〜3.00		LR-S-4＊9 (B)	RLR-20S (B)
		5659255	12H00		●	12	12	100	12	17			1					
		5960836	16H00		●	16	16	100	16	21			0					
図-5		5348560	DS-GTTR/L14F		●	13	13	80	—	6	20	1.6	—	14.000	0.30〜3.00		LR-S-4＊9 (B)	RLR-20S (B)
		5348081	15H		●	15	15	100						15.875				
		5341532	16X ※2		●			95						16.000				
		5278288	19		●	18	18	120						19.050				
		5278304	20		●	19	19							20.000				
		5324041	22 ※2		●	21	21							22.000				
		5483433	25MET		●	24	24	150		10				25.000				
		5317144	25		●	24	24	120		10				25.400				
		5937693	32		●	30	30	150		10				32.000				

※1　使用チップにより最大溝深さは変わります。所定の溝深さ(a_r)以上でのご利用の場合は、修正してお使い下さい。

※2　DSスリーブご使用の場合はφ16、φ22、シャンクを選定下さい。　DSスリーブ詳細 ➡ G108