TMV排屑槽

外徑加工用 ｜ 在自動車床進行振動切削

Member IMC Group
NTK CUTTING TOOLS

Specialized for

LFV technology

※LFV為西鐵城鐘錶株式會社的註冊商標

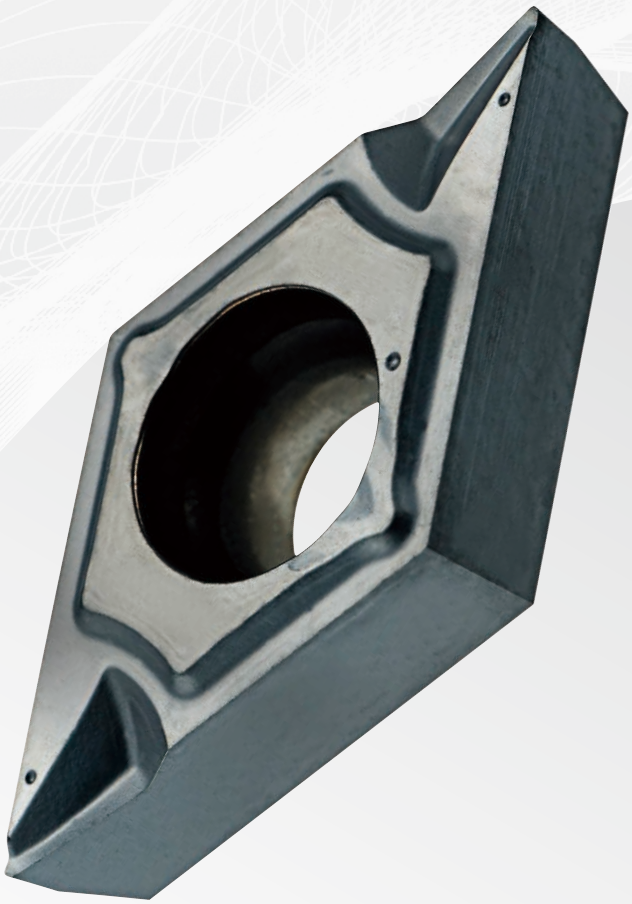

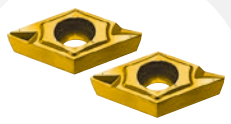

TMV排屑槽刀片可兩個一盒販賣

TRY NTK!

振動切削“專用”工具誕生

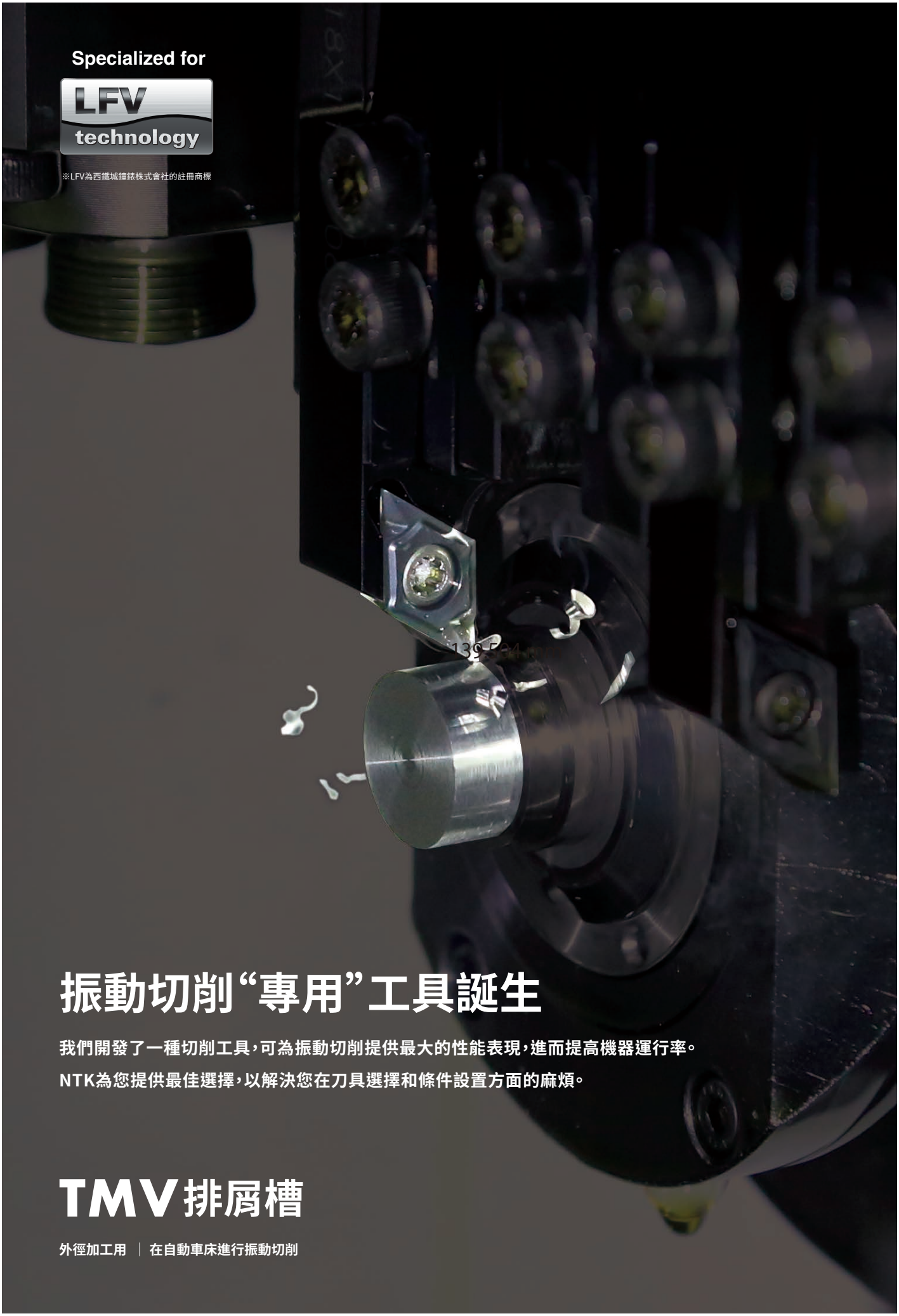

Specialized for

LFV technology

※LFV為西鐵城鐘錶株式會社的註冊商標

振動切削“專用”工具誕生

我們開發了一種切削工具，可為振動切削提供最大的性能表現，進而提高機器運行率。
NTK為您提供最佳選擇，以解決您在刀具選擇和條件設置方面的麻煩。

TMV排屑槽

外徑加工用 ｜ 在自動車床進行振動切削

在振動切削中實現了延長刀具壽命和穩定的切屑處理

性能

- **顯著減少刀尖損傷**
  即使在難切削材料加工中，也可以期待延長壽命。
- **大幅抑制刀尖損傷更穩定的切屑處理**
  通過振動切削功能將斷裂的切屑生成更規則和更穩定的形狀。

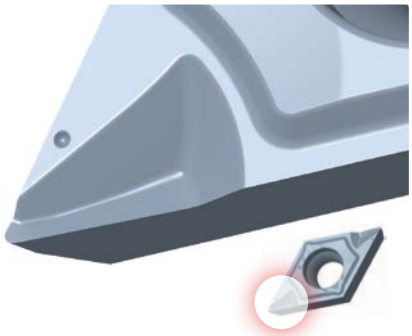

適用場合

使用具有振動切削功能的自動車床進行前掃加工

加工條件

塗層材質	被切削材料	加工方法	切削條件			振動條件 (LFV)		
			切削速度 (m/min)	進給 (mm/rev)	切深 (mm)	P	Q	D
ST4	奧氏體不銹鋼 (SUS304 / SUS316 等等)	外徑車削加工	40 - 100	0.02 - 0.06	0.5 - 2.0	模式1	0.5	0.5
DM4 NEW	合金鋼・碳素鋼 (SCM435等)	外徑車削加工	50 - 120	0.02 - 0.06				
TM4 NEW	有色金屬 (鋁等)	外徑車削加工	60 - 150	0.02 - 0.06				

⚠ 因為本產品刀尖設計稍微偏低 ·請確認刀尖中心後使用。

⚠ 在使用**R0.08**的時候請設定進給在0.02mm/rev以下。 想設定進給0.02mm/rev以上的話推薦使用 [模式2 / E0.4 / R0.5]

加工案例

加工機	**Cincom L20-LFV**
被切削材料	SUS316L
切削速度	80 m/min
進給	0.05 mm/rev
切深	1.0 mm
切削油	WET
振動條件	模式1 Q0.5 D0.5

	現在使用的產品	TMV 排屑槽
刀尖照片 加工距離 8km	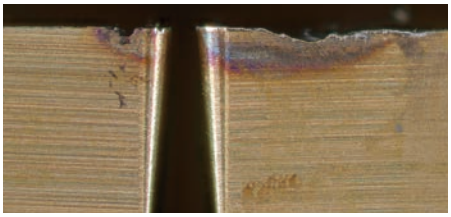	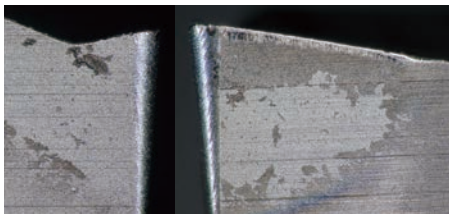
切屑狀態		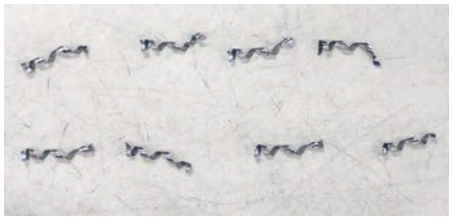

工程機械零件

被削材料	SGD 材料 (SS 磨料) 加工徑：φ8 / 10.8 / 12	
轉數(r/min)	2,500	
進給(mm/rev)	0.03	
切削深度(mm)	2.0/2.6/4.0	
振動條件(LFV)	模式1 / Q1.0 / D0.5	
DM4 DCGT11T302MRTMV		**600個 /刃**
其他公司PVD塗層鎢鋼刀		300個 /刃

閥門零件

被削材料	SUS304 加工徑：φ3.8	
轉數(r/min)	2,263	
進給(mm/rev)	0.02	
切削深度(mm)	3.1	
振動條件(LFV)	模式2 /E3.0/R0.5/I0.02	
ST4 DCGT11T302MRTMV		**3,000個 /刃**
其他公司PVD塗層鎢鋼刀		2,200個 /刃

產品陣容

NEW

形狀	品名		數量/箱	PVD涂層			尺寸		
	米	英寸		ST4	DM4	TM4	內切圓	厚度	R角
	DCGT11T301MRTMV	DCGT32.504MRTMV	10	●	●	●	9.525	3.97	0.08 ※
	DCGT11T301MRTMV2	DCGT32.504MRTMV2	2	●	●	●	9.525	3.97	0.08 ※
	DCGT11T302MRTMV	DCGT32.508MRTMV	10	●	●	●	9.525	3.97	0.18
	DCGT11T302MRTMV2	DCGT32.508MRTMV2	2	●	●	●	9.525	3.97	0.18
	DCGT11T304MRTMV	DCGT32.51MRTMV	10	●	●	●	9.525	3.97	0.38
	DCGT11T304MRTMV2	DCGT32.51MRTMV2	2	●	●	●	9.525	3.97	0.38

為了便於販售，除了以前的10個一盒之外，還將以2個一盒進行銷售。

⚠ 因為本產品刀尖設計稍微偏低，請確認刀尖中心後使用

⚠ 在使用**R0.08**的時候請設定進給在0.02mm/rev以下。 想設定進給0.02mm/rev以上的話推薦使用 [模式2 / E0.4 / R0.5]

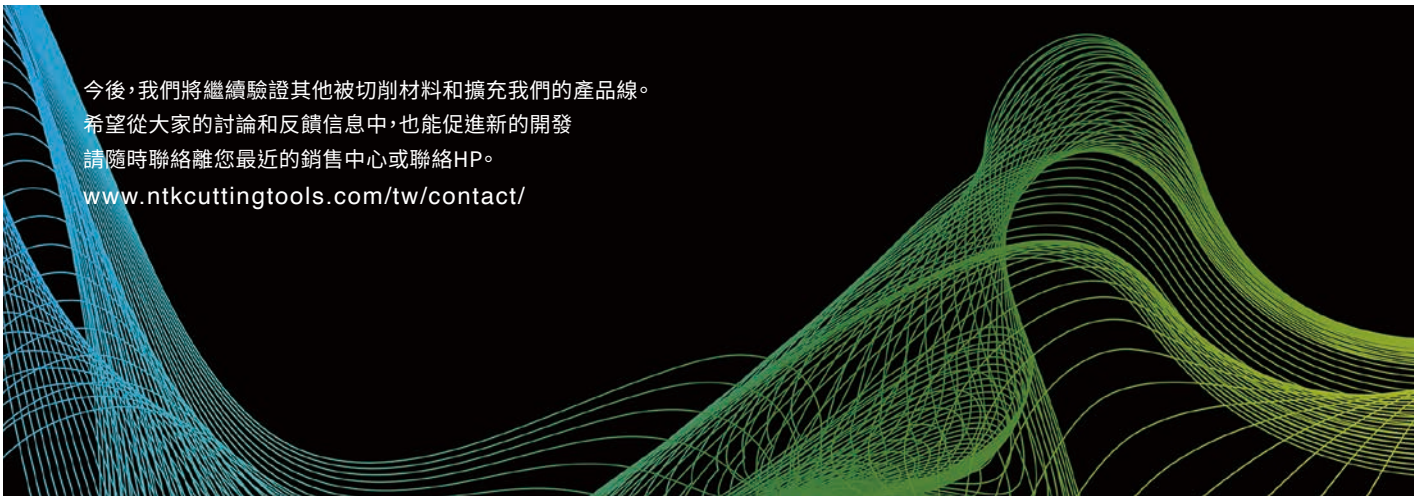

TUNGALOY CUTTING TOOLS TAIWAN CO., LTD.

9F. NO. 293, Zhongyang Rd, Xinzhuang Dist, New Taipei City, 24251, Taiwan

TEL:+886-2-8521-9986 FAX:+886-2-8521-8935

連絡我們	www.ntkcuttingtools.com/tw//contact/	
	索取樣品	
Facebook	www.facebook.com/NTKTAIWAN/	
郵件諮詢窗口	ntkcuttingtools@ngkntk.com.tw	